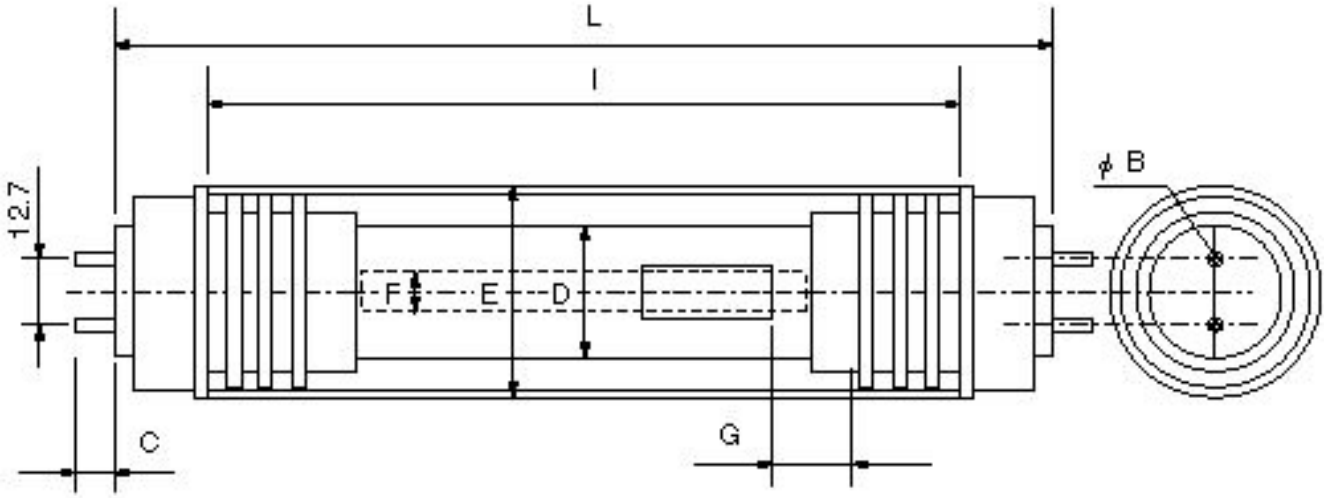

ランプ寸法

ランプ形式＼各部寸法・特性	L(mm)	l(mm)	D(mm)	E(mm)	F(mm)	G(mm)	B(mm)	C(mm)
FLR1454T6J-SDL/MJ5	1454±2.0	1419	20.1±1.2	32	6	30±10	2.29～2.67	6.60～7.62

ピン平行捻れ角度(°)	口金接着強度(Nm)	口金
6以下	2.0以上	G13

ランプ特性

ランプ形式＼特性項目	点灯方式	始動電圧(V)	ランプ電流(A)	ランプ電力(W)	ランプ電圧(V)	全光束(lm)	定格寿命(h)
FLR1454T6J-SDL/MJ5	ラピッドスタート形	405	0.20±0.02	34	(202)	1760	5000以上

注1. この仕様書に規定していない項目はJIS C 7601および電気用品安全法に準ずる。
注2. 始動電圧はJIS C 7601に規定する始動試験方法で試験したとき、上表値で始動すること。
注3. （　）付数値は参考値とする。
注4. 全光束値は上表数値の92％以上とする。
注5. ランプの電流、電力、電圧、全光束値は裸ランプの常温点灯時の初特性を示す。
注6. 色温度の基準値は5,800K
注7. 平均演色評価数Raは85
注8. 始動条件は、適合安定器で0℃にて94V以下とする。

		作成：乾	承認：茂木	図名　FLR1454T6J-SDL/MJ5
		2015年03月02日		図番　14571800
年月日	来　歴	プリンス電機株式会社		